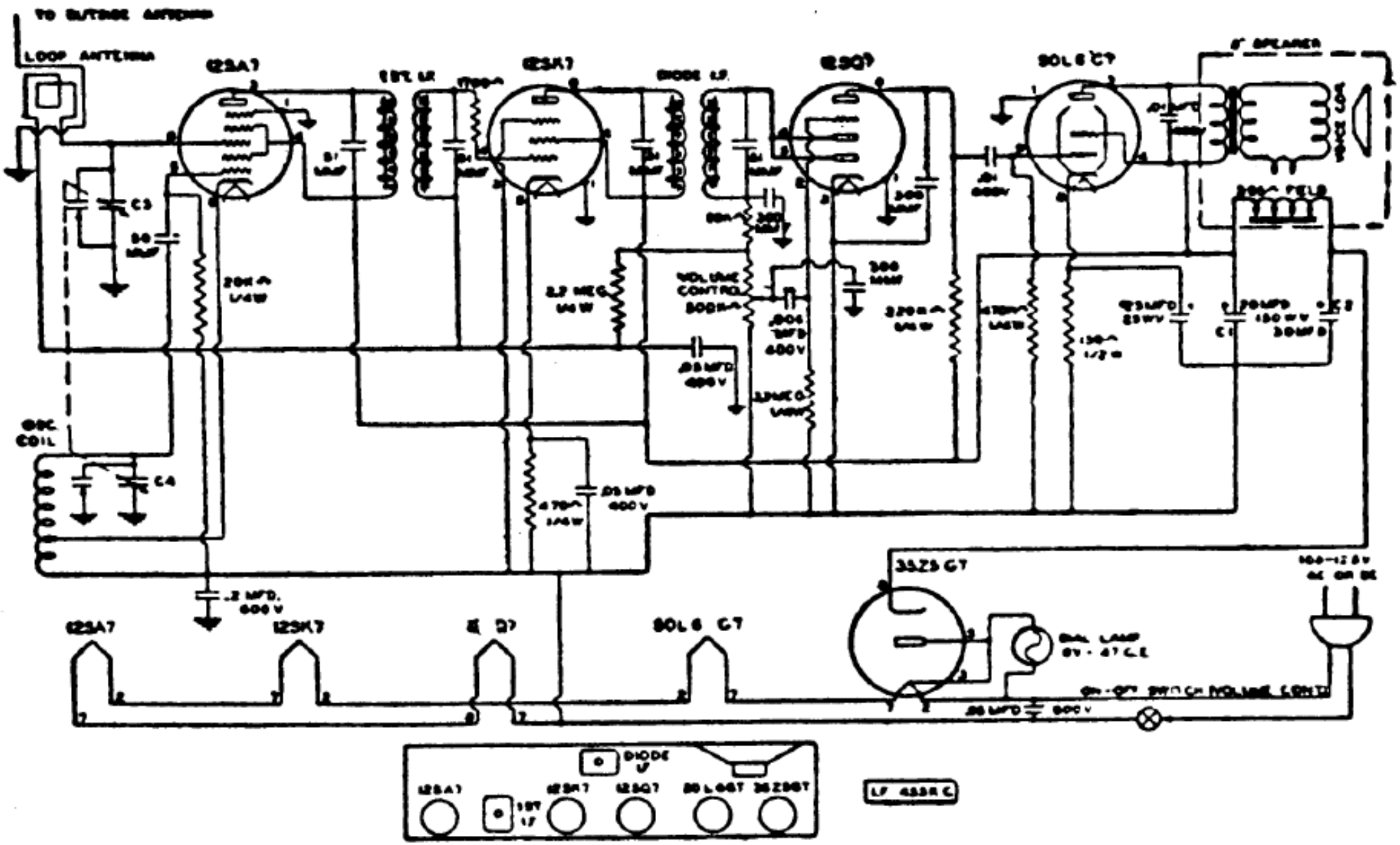

HOWARD. — Mod. 901. — Alimentazione diretta e telaio interno.